BLOCK DIAGRAM (PA-3120~3480)

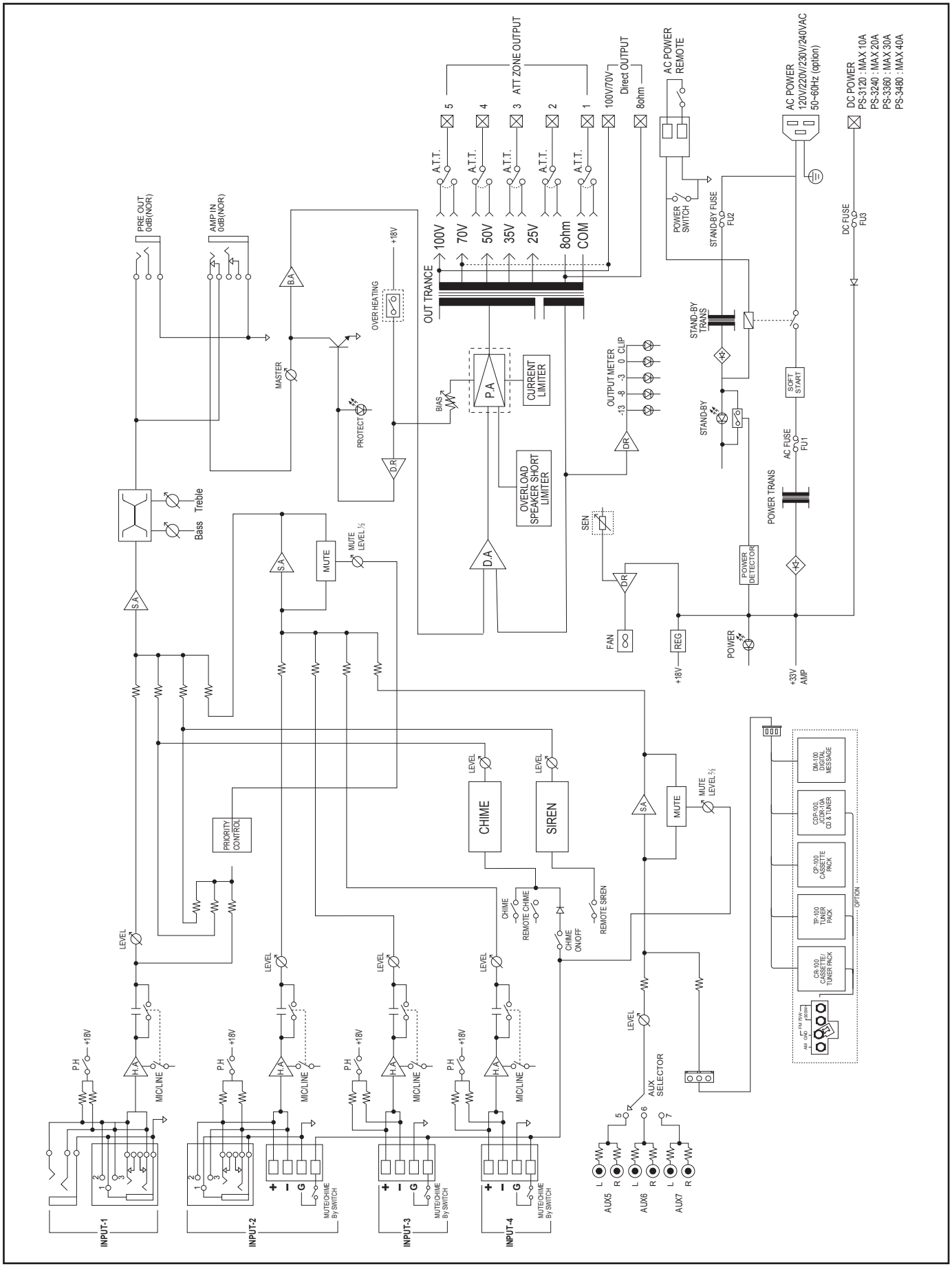

ЗАО "НПП "МЕТА" - официальный дистрибьютор JD-MEDIA CO.,LTD
СПб, В.О. 5 линия, д. 68, к. 3, лит. Г, т:(812) 320 9943, 320 9944, 320 6896
www.meta-spb.ru, www.jd-media.ru, e-mail: meta@lek.ru